Atech 06XA

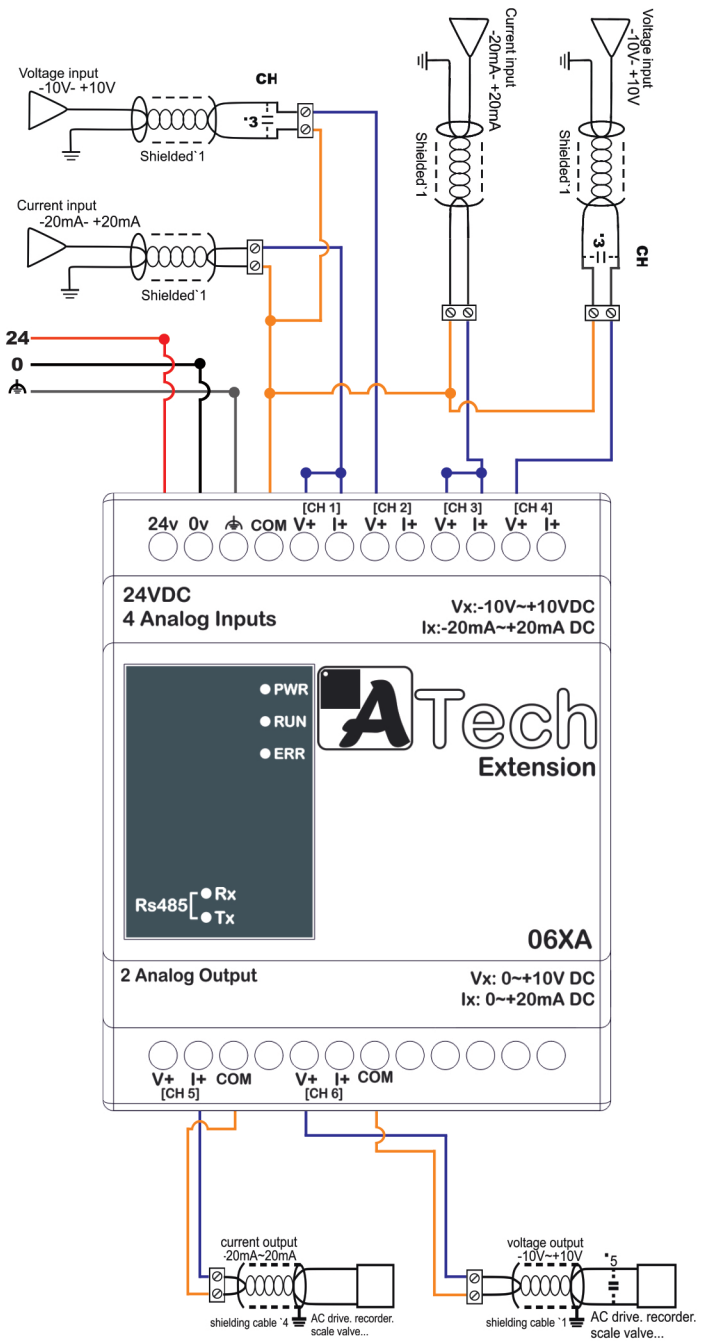

Atech 14SS2R & 06XA

Input (Digital)		
Input voltage	24 VDC (20.5 ~ 28.5) - single common port input	
Input Current (± 10%)	5mA (4.5mA ~ 5.5mA)	
Power consumption	2 W	
Analog Input (A/D)		
Point	4	
Type	-20~20ma -10~+10V	Range(-1000~+1000) Range(-2000~+2000)
Analog Output (D/A)		
Point	2	
Type	-20~20ma -10~+10V	Range(-2000~+2000) Range(-2000~+2000)
Resolution	12 Bits	

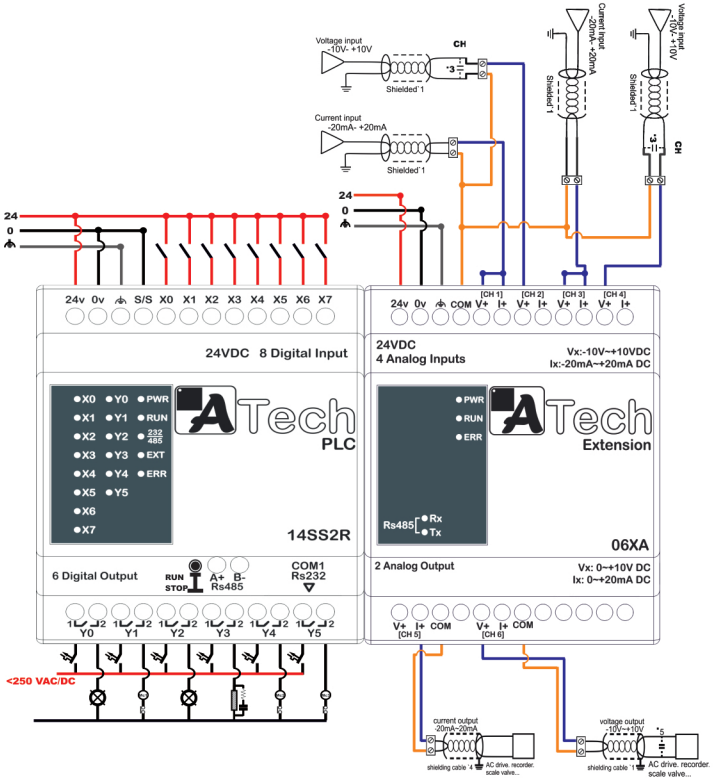

Atech 06XA

۴ ورودی آنالوگ **(0 - 10V)(4 - 20mA)**

۲ خروجی آنالوگ **(0 - 10V)(4 - 20mA)**

نمایش وضعیت ورودی / خروجی ها با **LED**

ولتاژ تغذیه ۲۴ ولت **DC**

اخطار :

اعمال نیروی بیش از اندازه به پیچ های ترمیتال باعث خرابی ترمینال ها خواهد شد .

گارانتی :

این محصـــول دارای گارانتی ۲ ساله تعویض و خدمات پس از فروش می باشد

وقوع هر یک از شرایط زیر باعث لغو گارانتی محصول خواهد شد .

* اعمال ولتاژ بیشتر از حد مجاز
* عبور جریان بیشتر از حد مجاز از خروجی های دیجیتال
* ایجاد تغییرات به سبب شکستگی ، ضربه و حرارت بیش از اندازه
* تغییر یا تعویض قطعات توسط افراد غیر مجاز
* قرار گرفتن محصول در معرض مایعات و گازهای خورنده